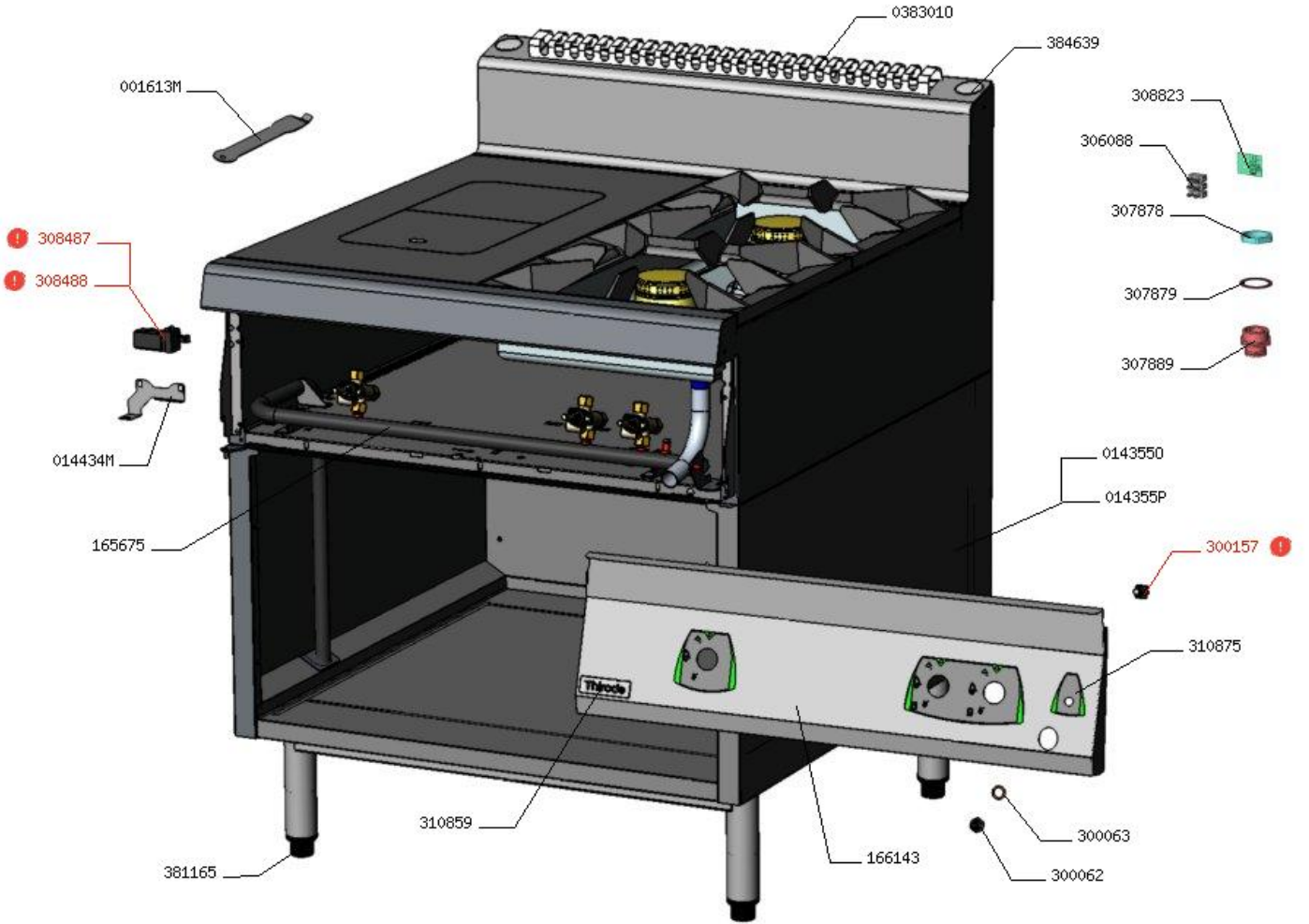
0383010
384639
001613M
308823
306088
307878
308487
308488
307879
307889
014434M
0143550
014355P
165675
300157
310875
310859
166143
300063
300062
381165

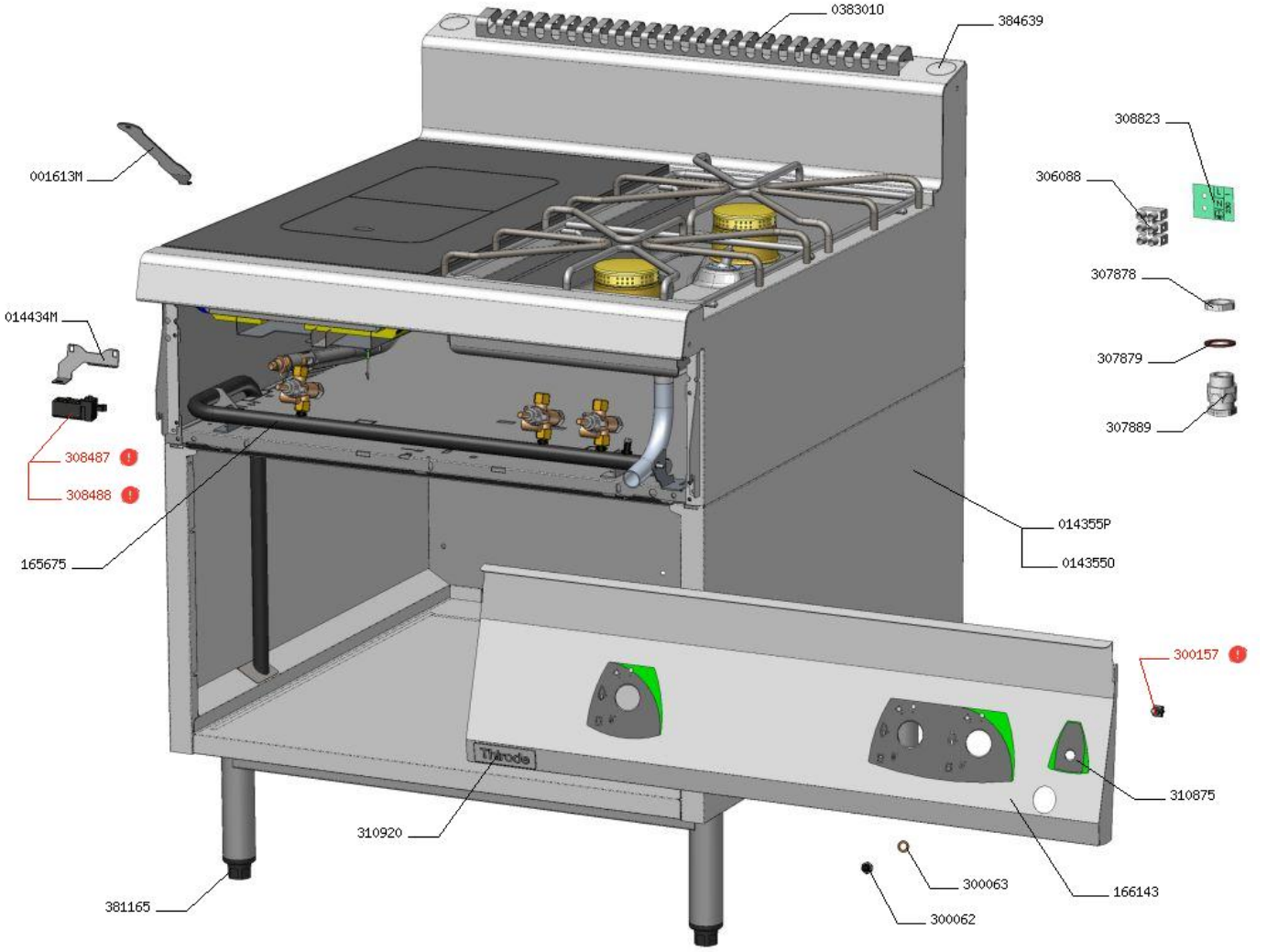
0383010
384639
001613M
308823
306088
307878
014434M
307879
307889
308487
308488
014355P
165675
0143550
300157
310875
310920
166143
300063
381165
300062

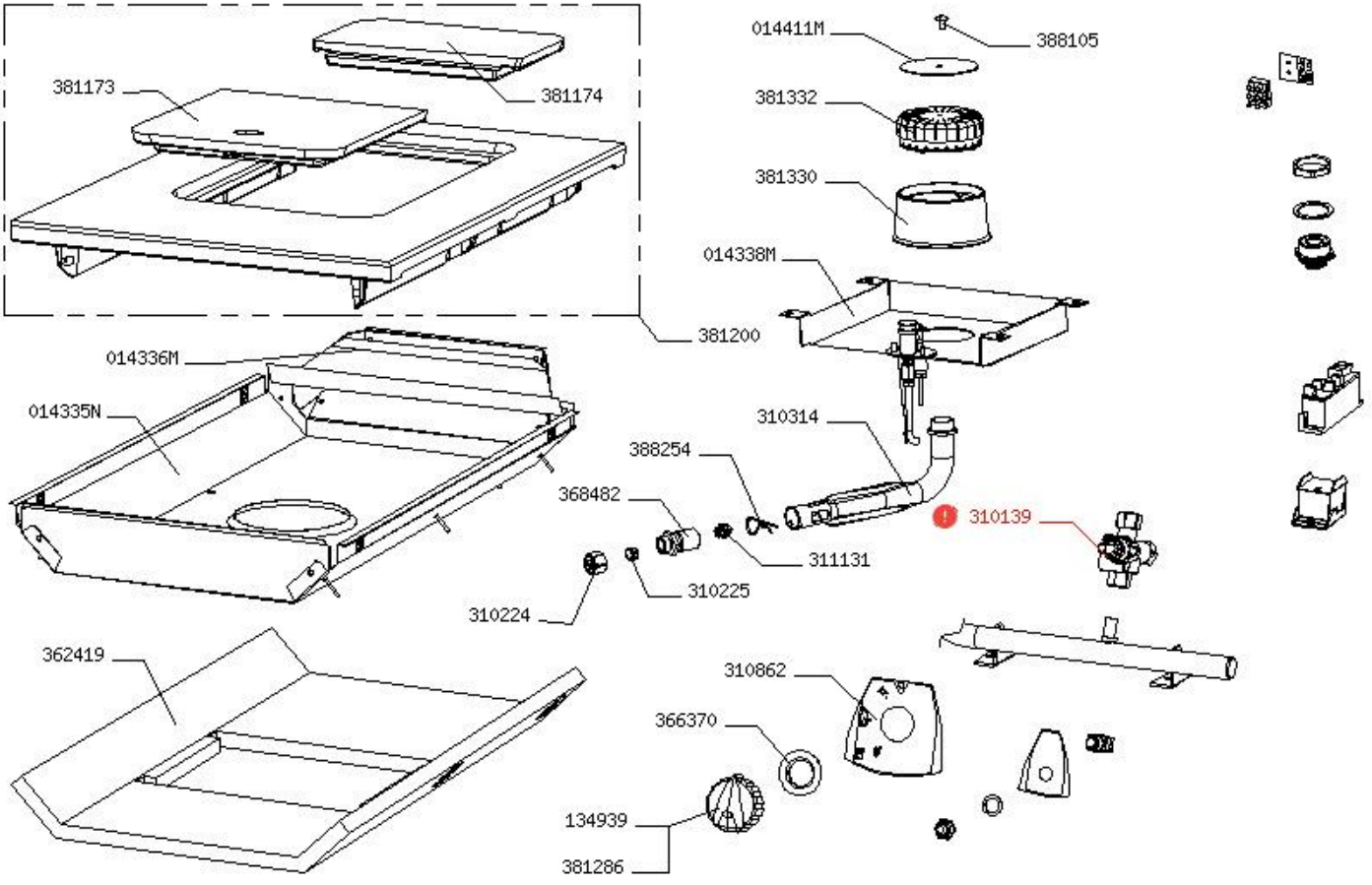
381173
381174
014411M
388105
381332
381330
014338M
381200
014336M
014335N
310314
388254
368482
310139
311131
310225
310224
362419
310862
366370
134939
381286

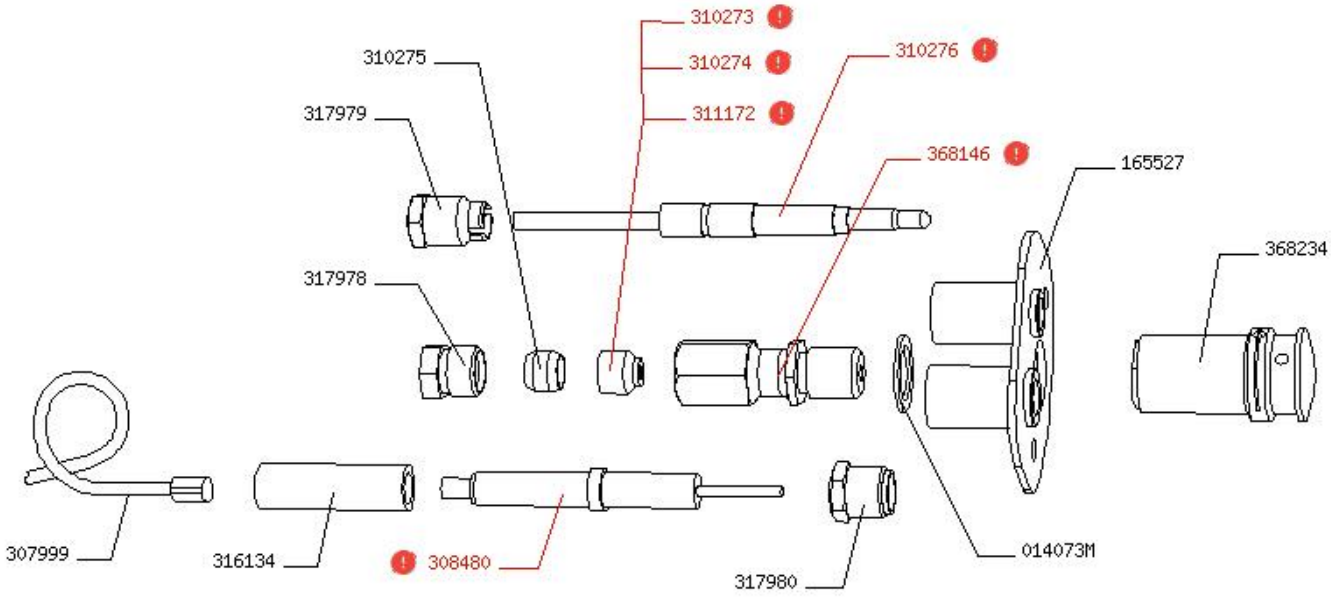
310273
310274
311172
310276
310275
317979
368146
165527
368234
317978
307999
316134
308480
317980
014073M

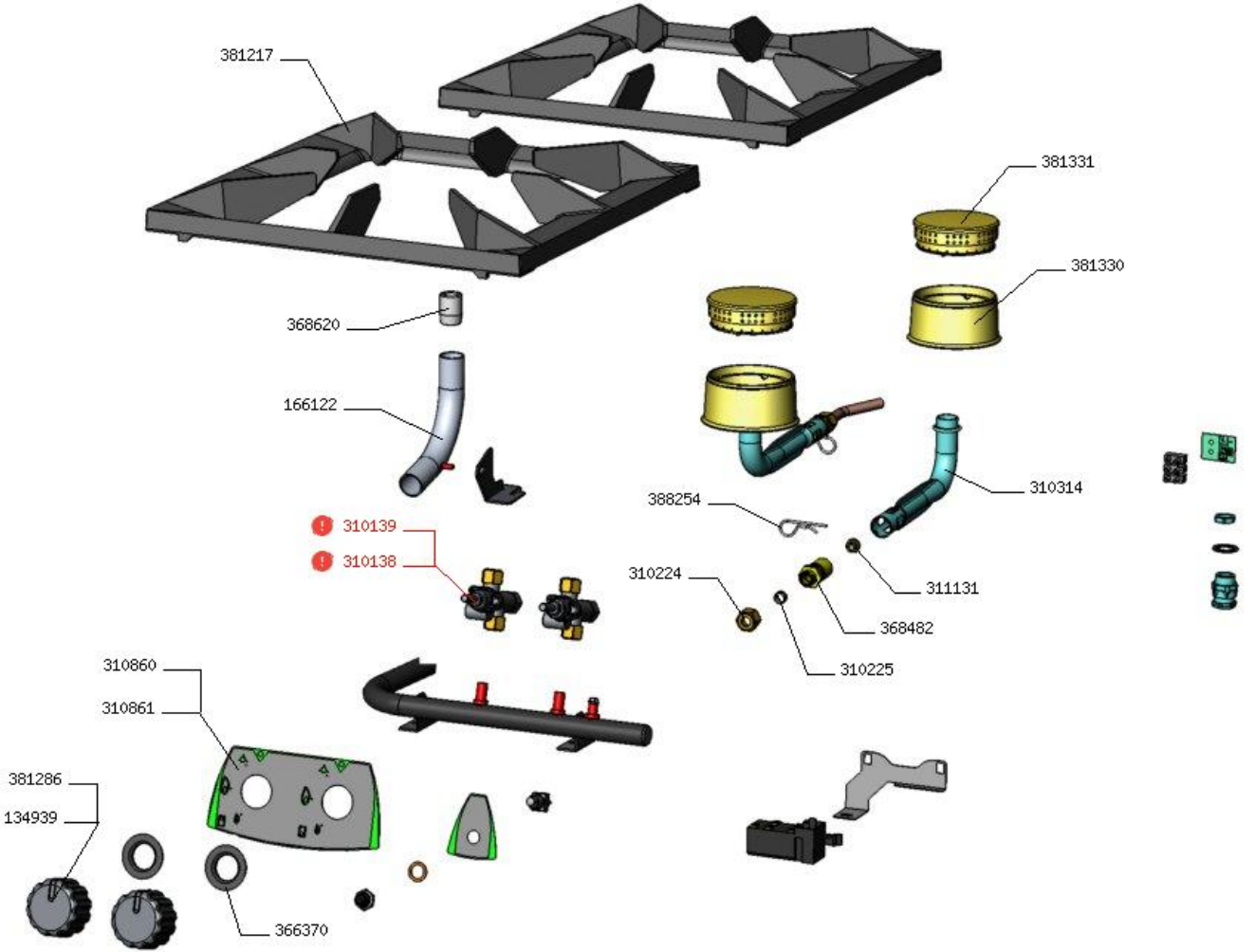
381217
381331
381330
368620
166122
310314
388254
310139
310138
310224
311131
368482
310225
310860
310861
381286
134939
366370

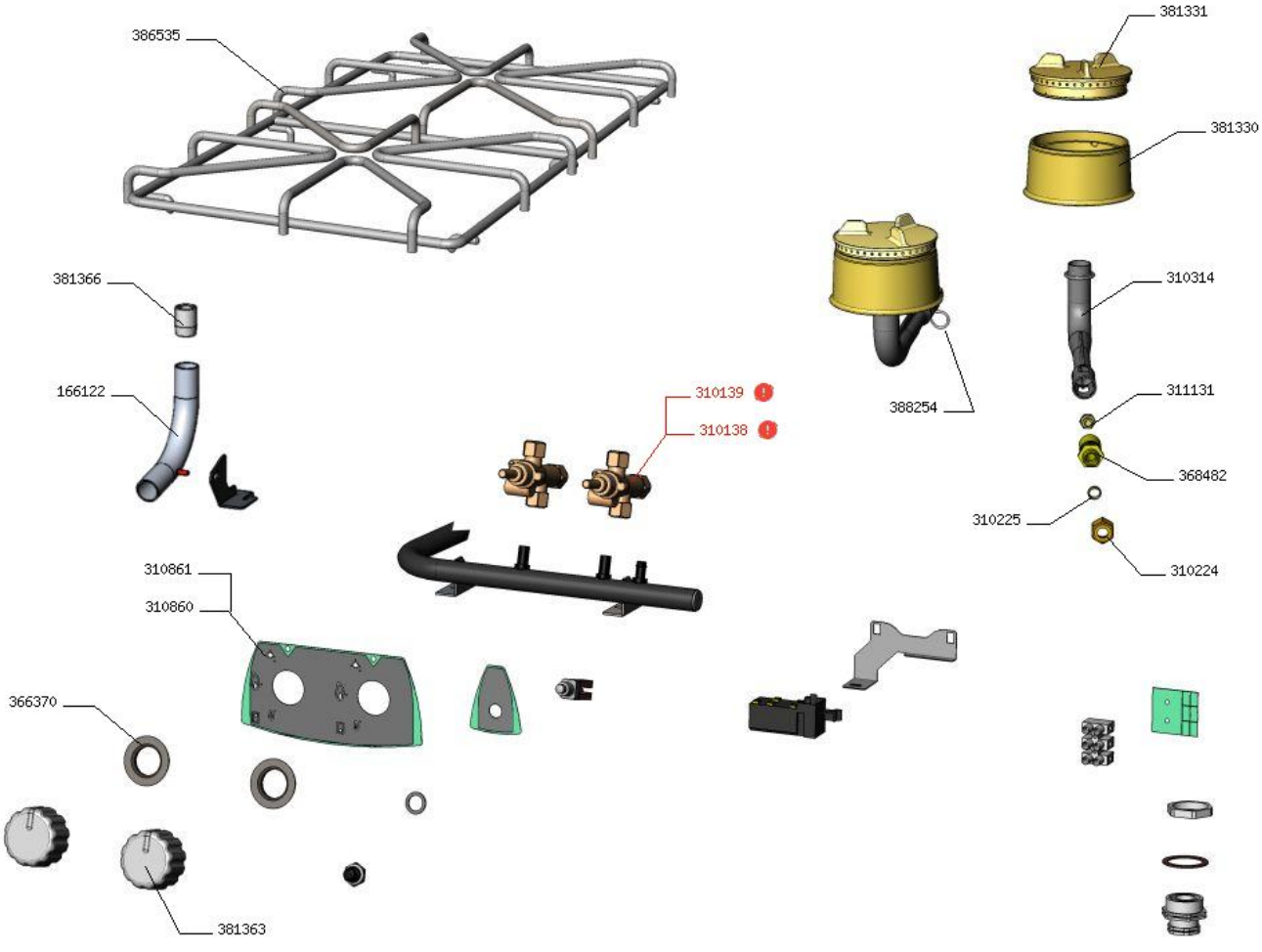
386535
381331
381330
381366
310314
166122
310139
310138
388254
311131
368482
310225
310224
310861
310860
366370
381363

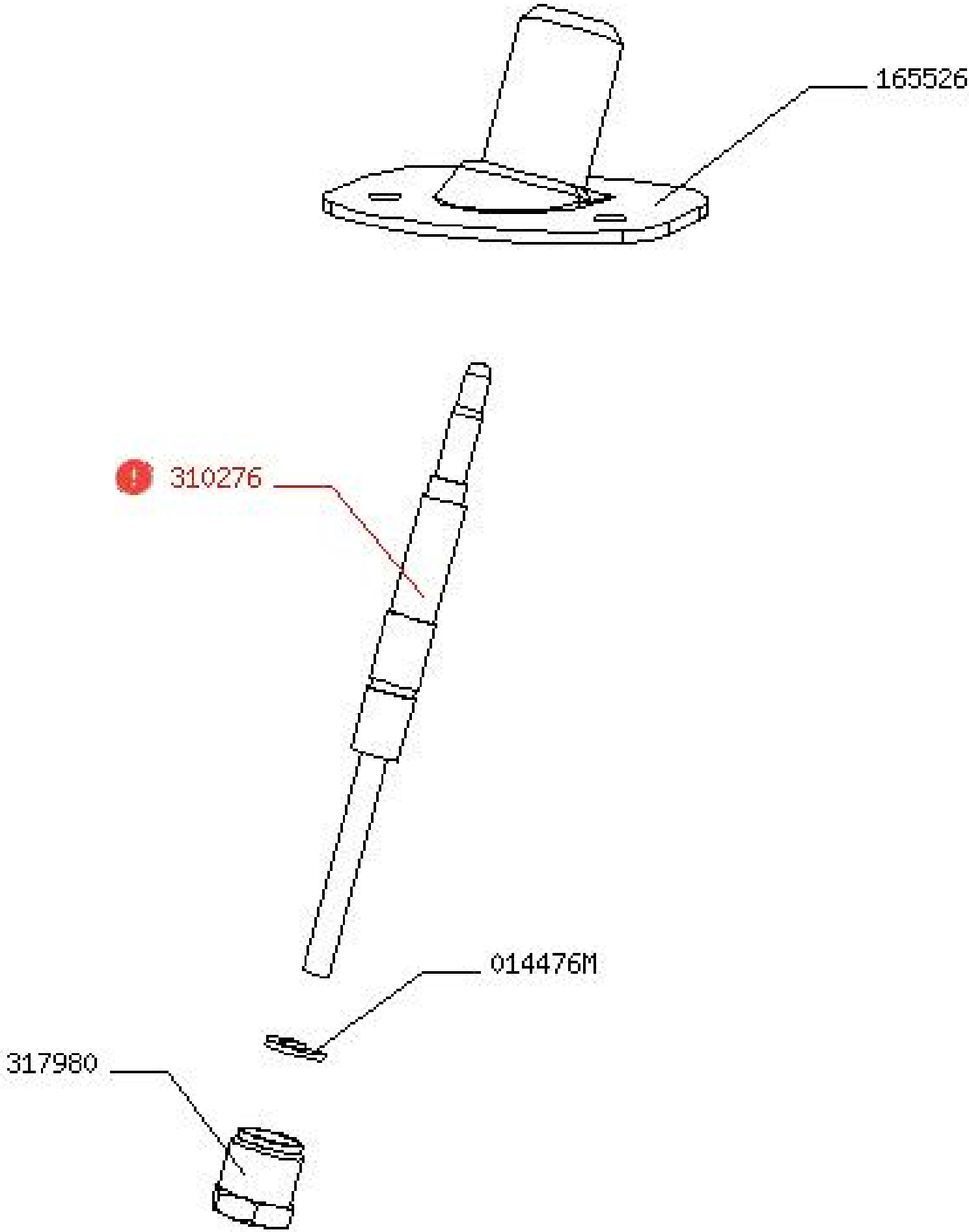
165526
310276
014476M
317980

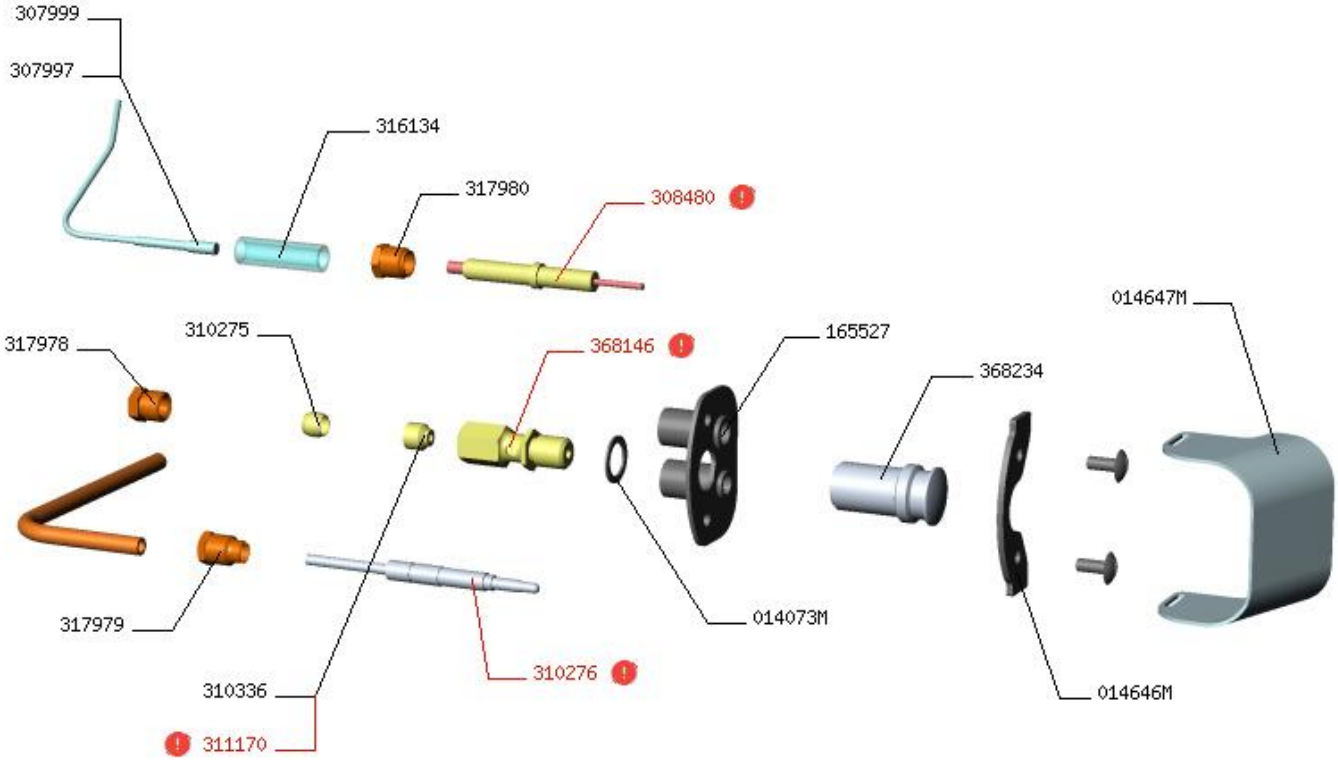
307999
307997
316134
317980
308480
014647M
317978
310275
368146
165527
368234
317979
014073M
310276
310336
014646M
311170

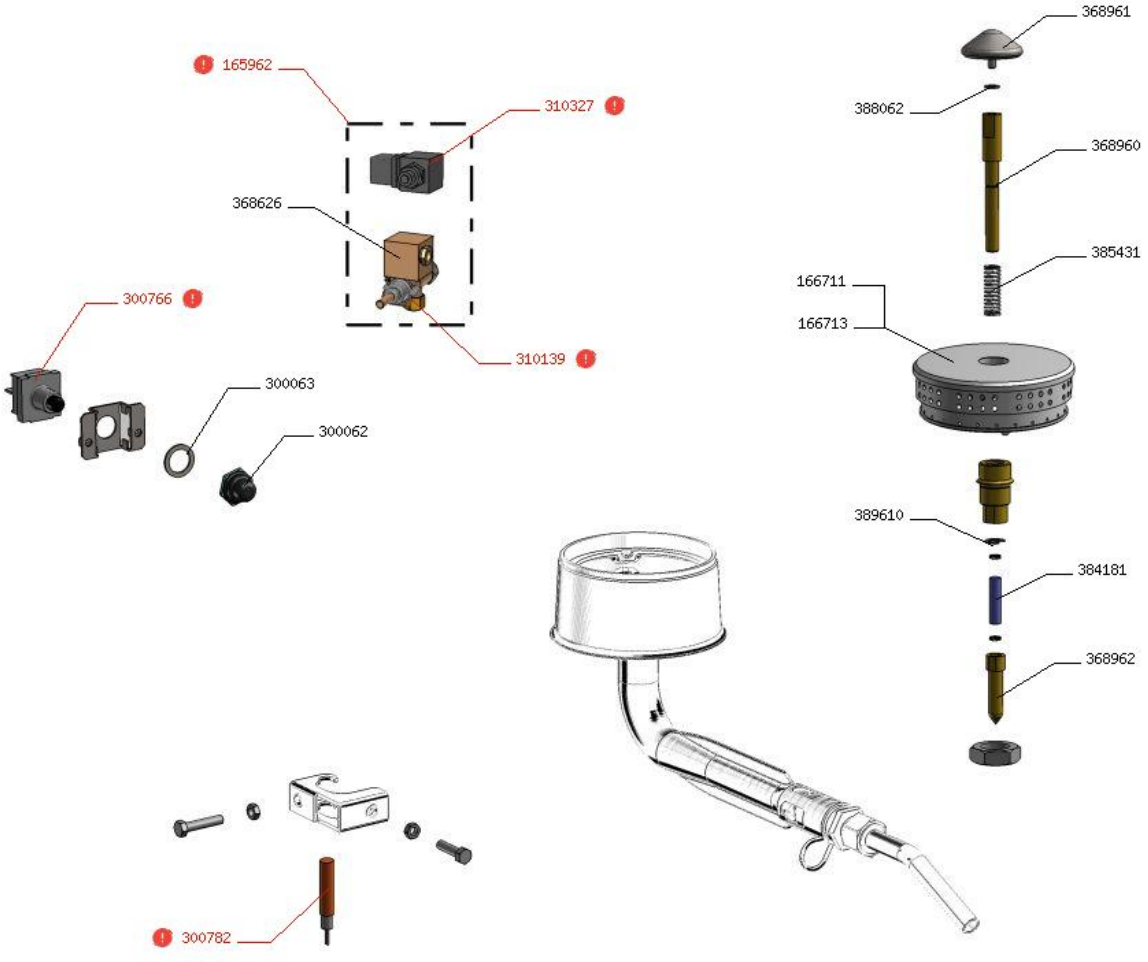
165962
310327
368626
310139
300766
300063
300062
368961
388062
368960
385431
166711
166713
389610
384181
368962
300782

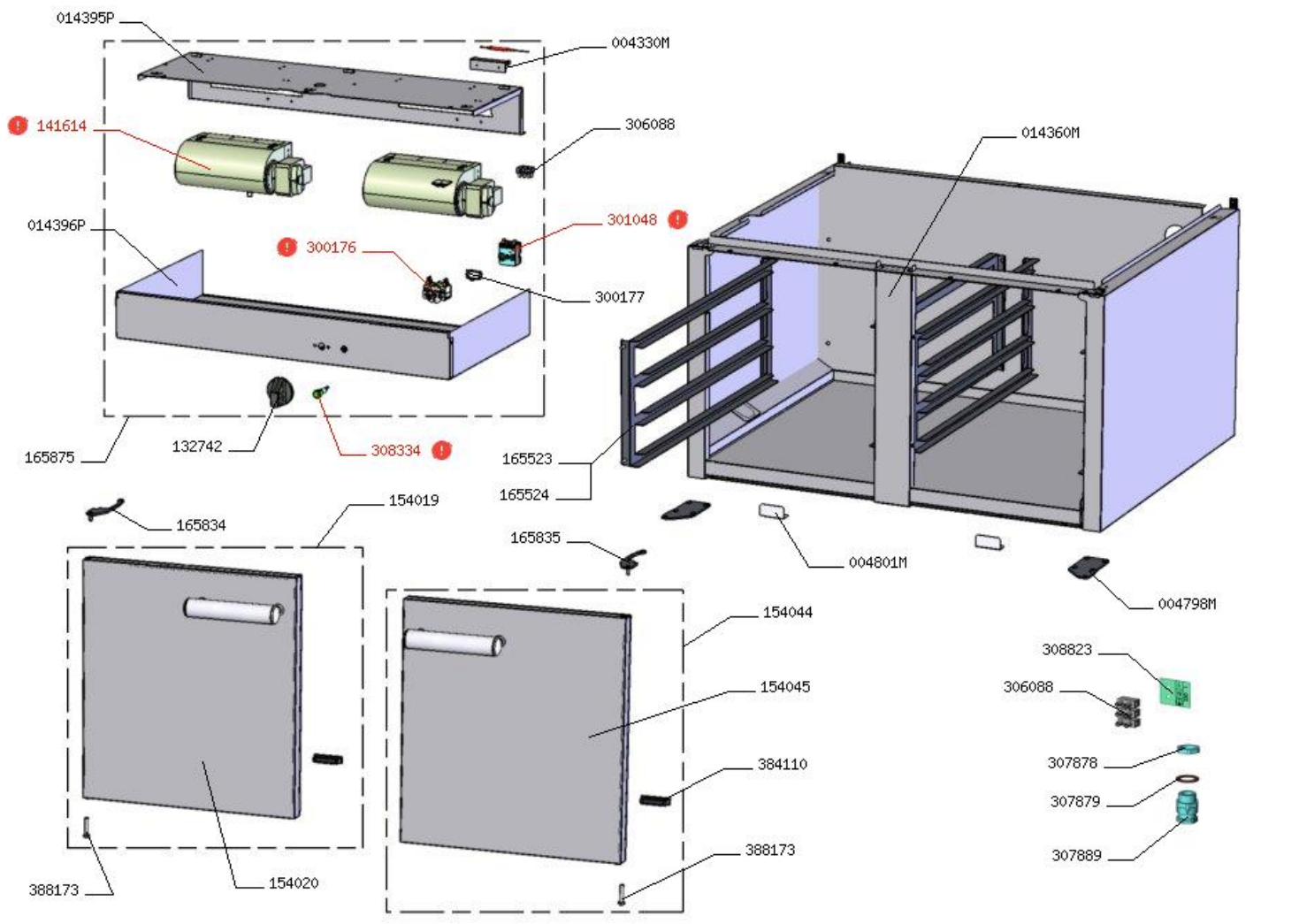
014395P
004330M
141614
306088
014360M
014396P
301048
300176
300177
165875
132742
308334
165523
165524
165834
154019
165835
004801M
004798M
154044
308823
154045
306088
384110
307878
307879
388173
307889
388173
154020

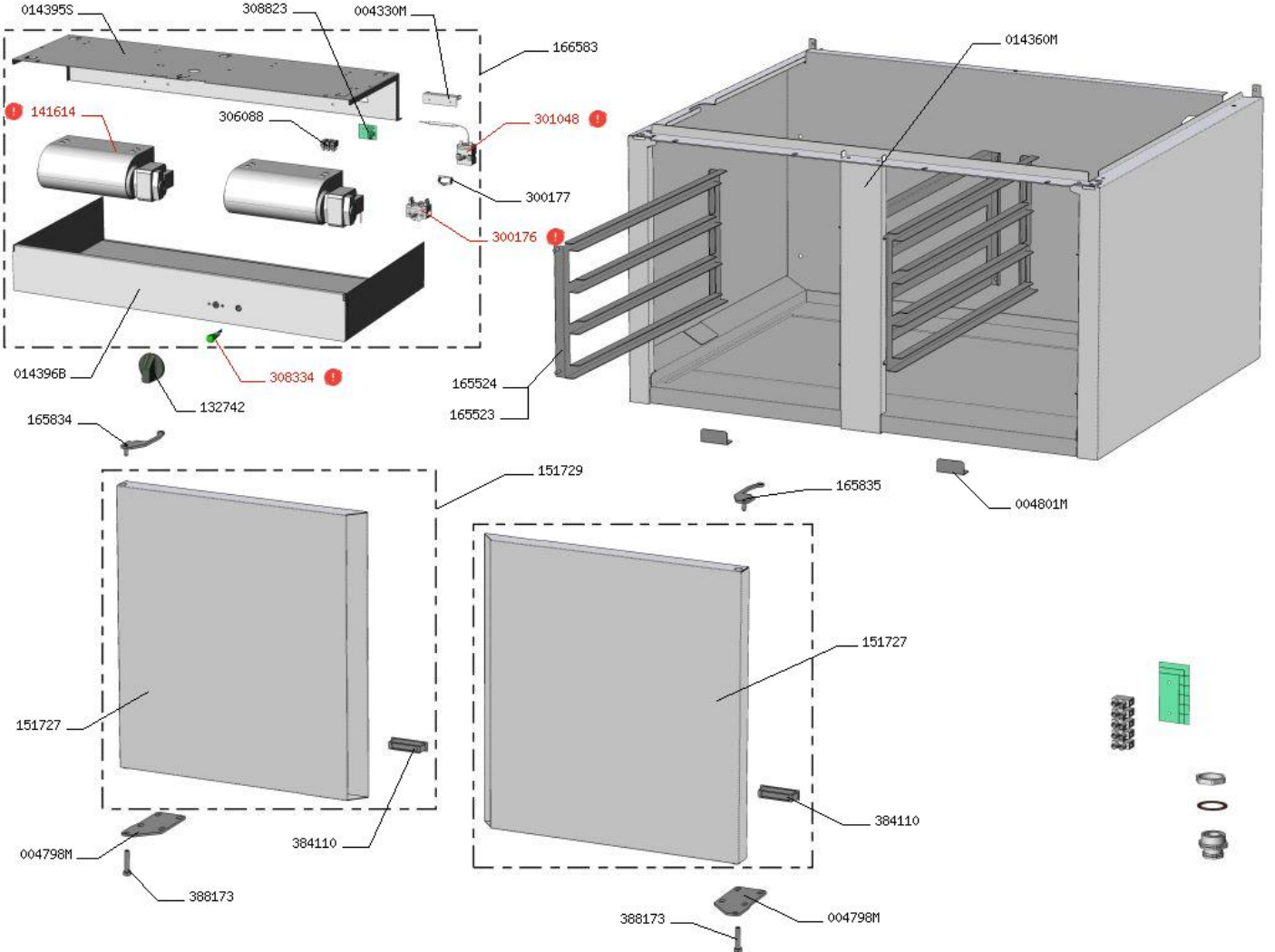
014395S
308823
004330M
166583
014360M
141614
306088
301048
300177
300176
014396B
308334
132742
165834
165524
165523
151729
165835
004801M
151727
151727
384110
384110
004798M
388173
388173
004798M